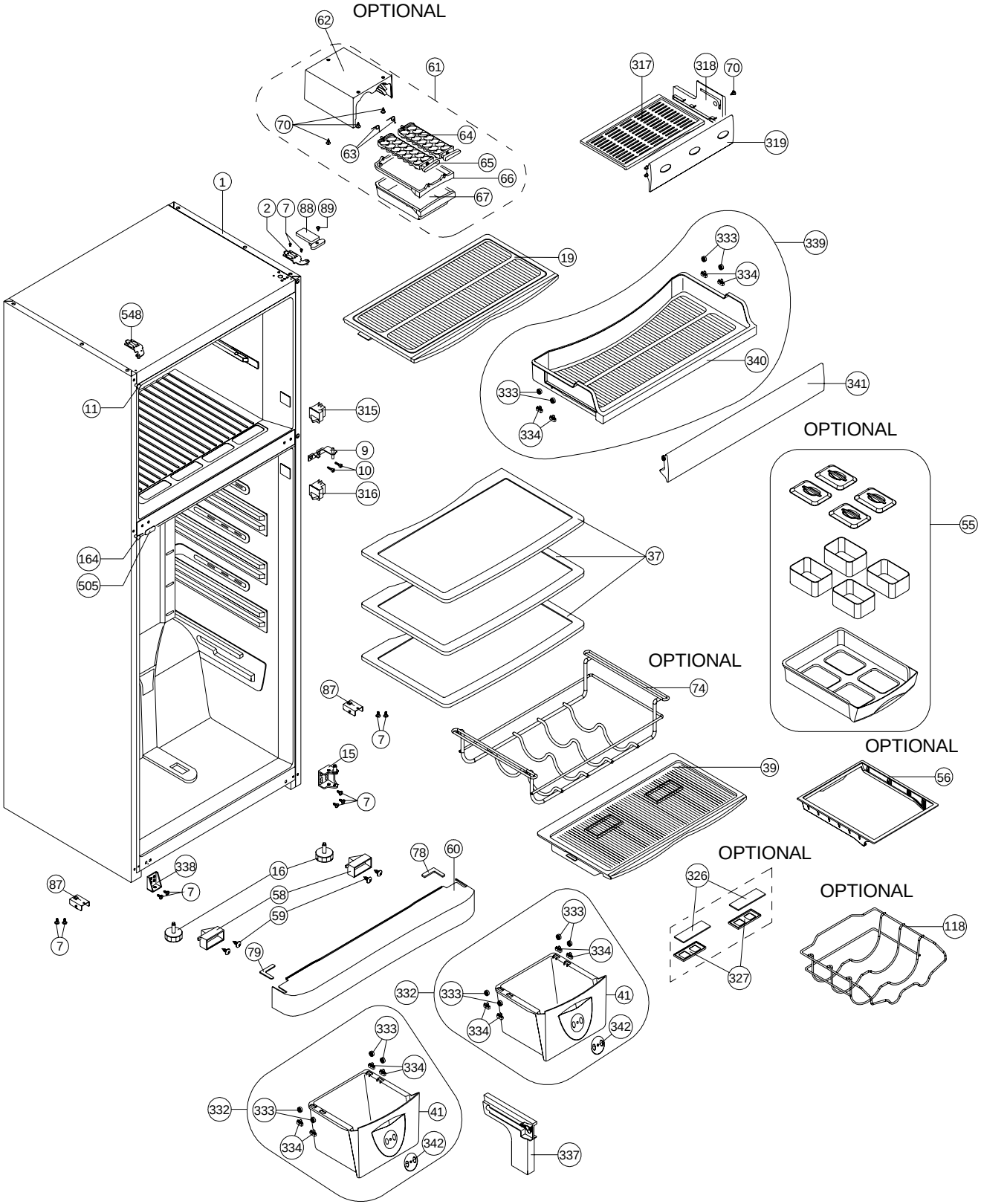
OPTIONAL
62
61
70
63
64
65
66
67
317
318
70
319
1
2
7
88
89
19
333
339
334
548
340
341
11
333
315
334
9
10
316
OPTIONAL
55
164
505
37
OPTIONAL
74
87
7
15
7
39
OPTIONAL
56
78
60
338
16
87
7
58
59
7
79
OPTIONAL
326
OPTIONAL
118
333
334
332
333
41
334
342
327
333
334
332
333
41
334
342
337

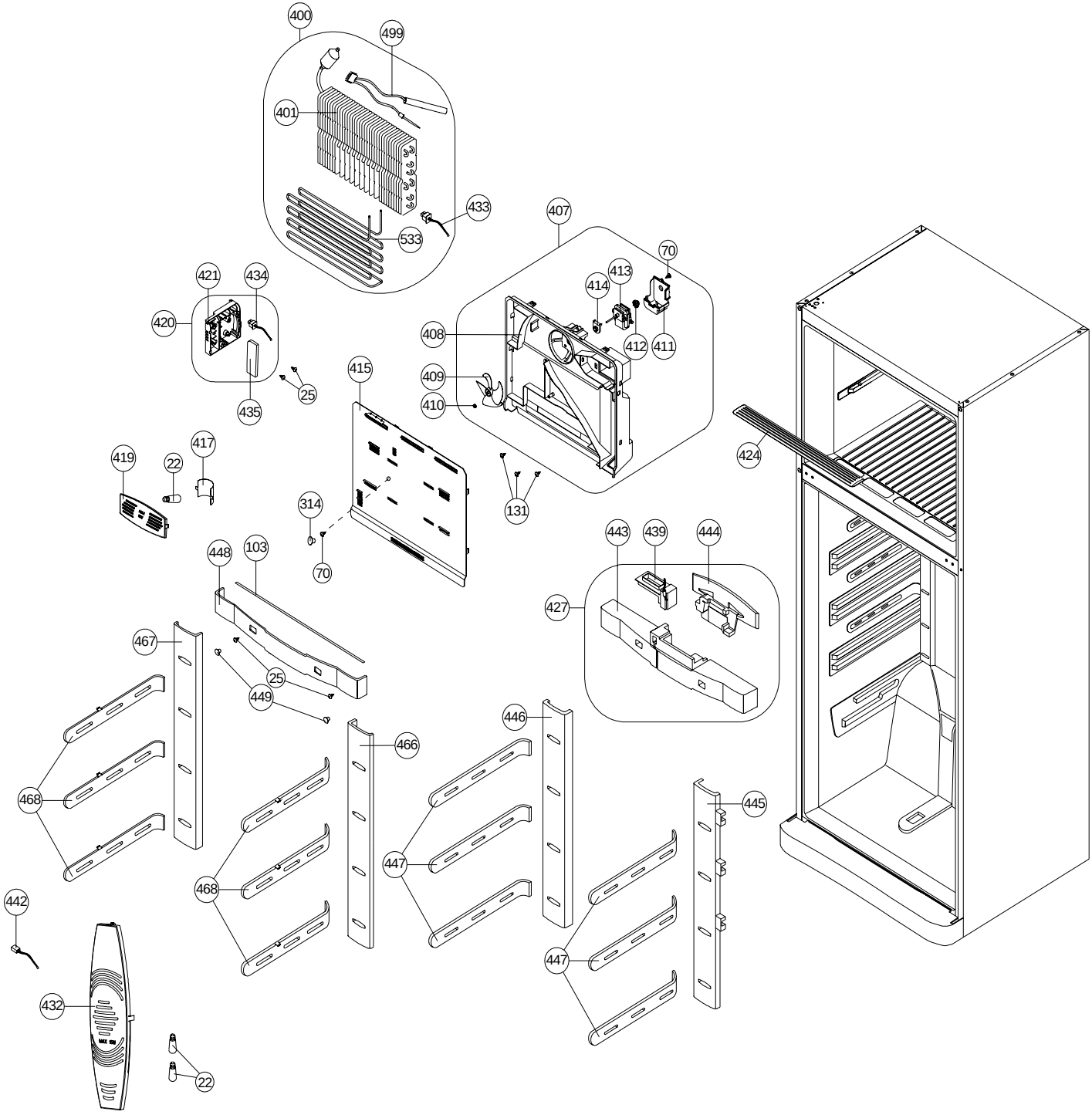
400
499
401
433
533
407
70
413
414
412
411
421
434
420
408
409
410
415
25
435
417
419
22
314
70
131
424
443
439
444
427
448
103
467
25
449
446
466
468
445
447
468
442
447
432
22

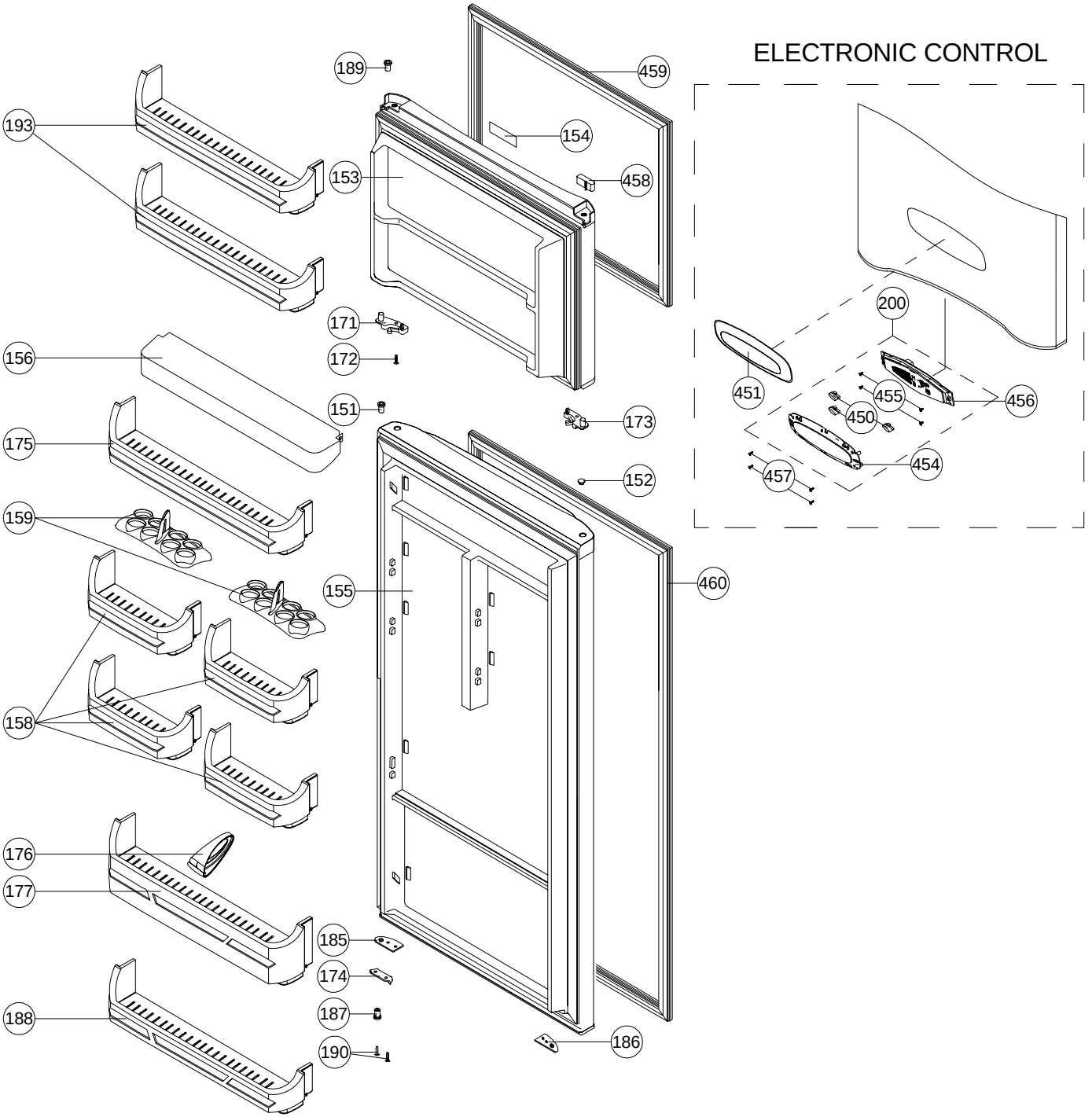
ELECTRONIC CONTROL
189
459
193
154
153
458
171
172
156
151
173
175
152
159
155
460
158
176
177
185
174
188
187
190
186
200
451
455
456
450
454
457

WITH FAN MOTOR DESIGN

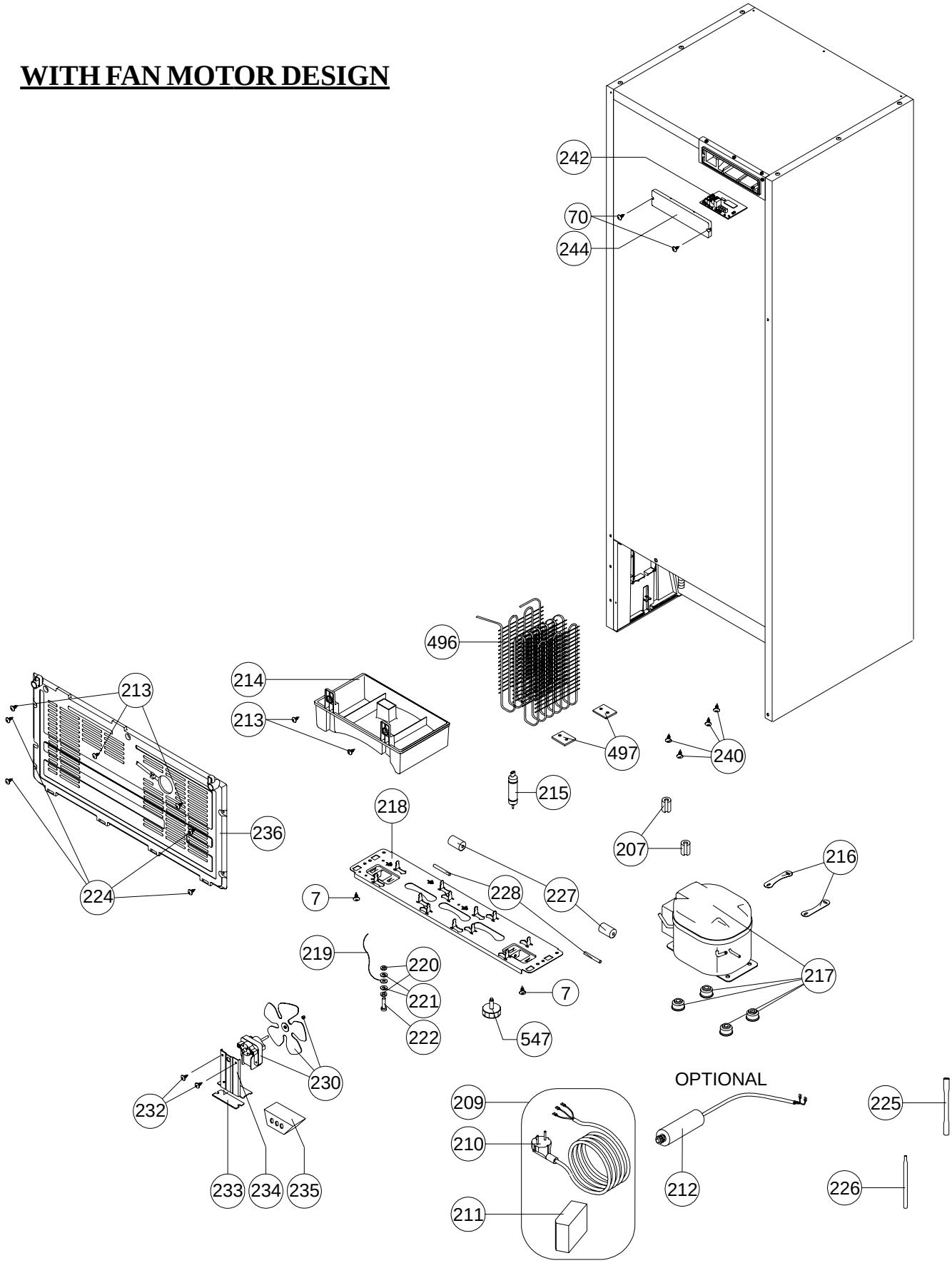
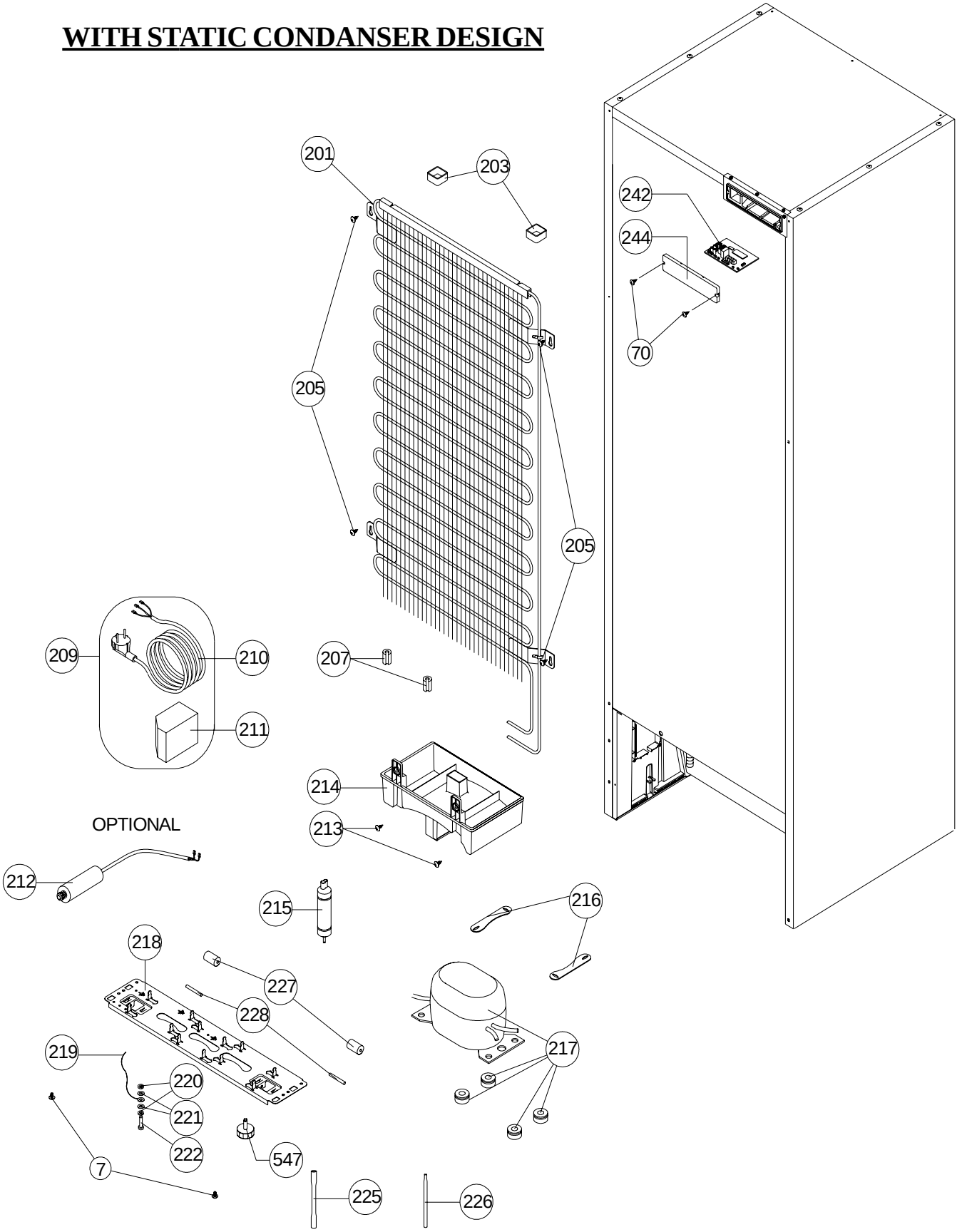
WITH STATIC CONDANSER DESIGN